Ersatzteilübersicht

K5361 KOBE 2 Keramik

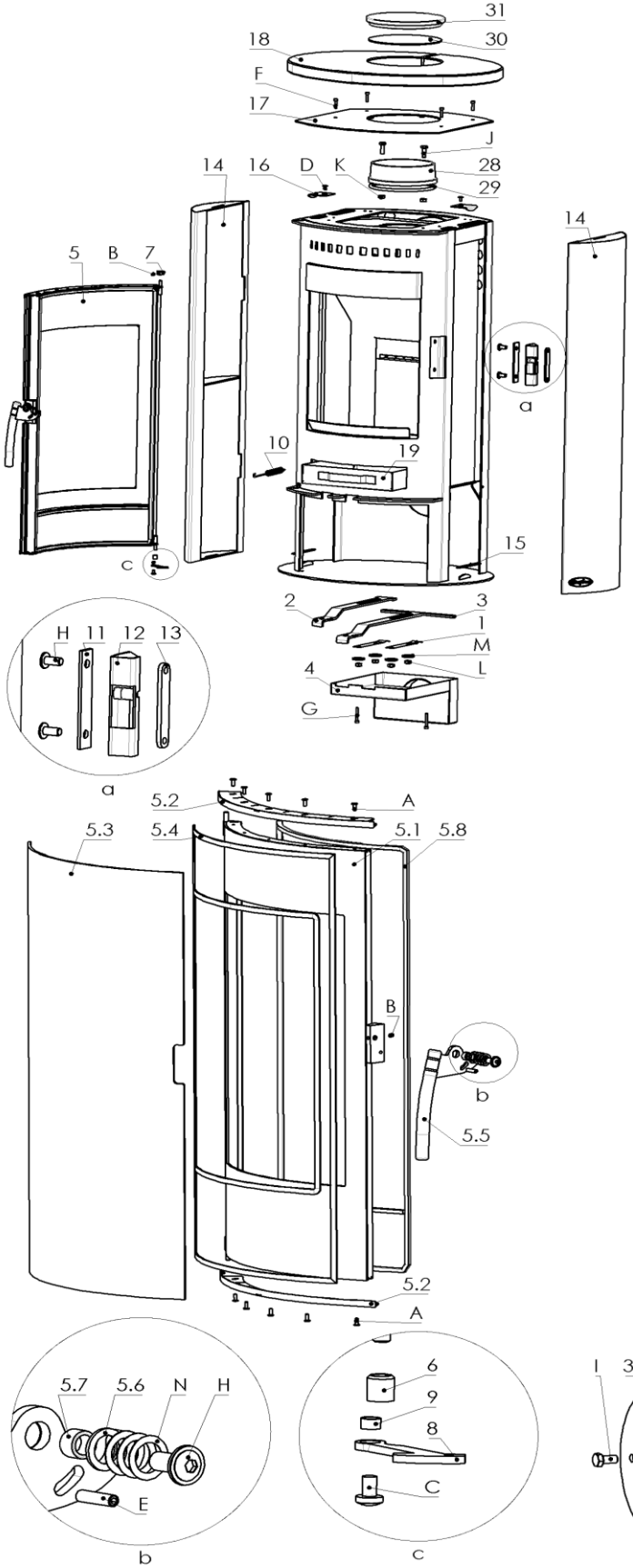

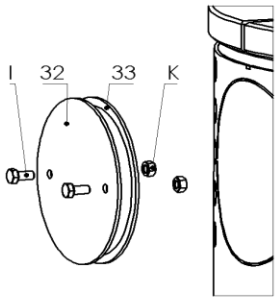

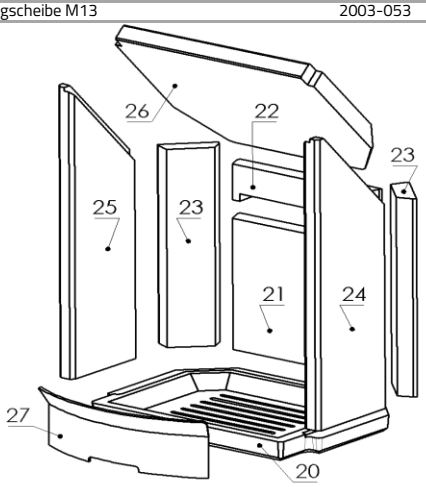

Pos.	Menge	Bezeichnung	Zeichnungsnum.
1	2	Feder	6536-018
2	1	Primär Luftregler	5311-1129
3	1	Sekundär Luftregler	5311-1130
4	1	Luftbox geschw. kpl.	9900-1969
5	1	Feuerraumtür kpl.	8400-402
5.1	1	Feuerraumtür geschw. kpl.	8300-334
5.2	2	Scheibenhalter geschw. kpl.	9900-2029
5.3	1	Hitzebeständiges Glas	5540-390
5.4	1	Dichtschnur 8x3	1982-004
5.5	1	Klinke	9900-1605
5.6	1	Unterlage	5911-030
5.7	1	Rolle	5035-204A
5.8	1	Dichtschnur ø10	1982-012
6	1	Distanzhalter	5135-483
7	1	Befestigungsbuchse	5135-484
8	1	Anschlag	4412-830A
9	1	Buchse	5135-241
10	1	Feder	6536-015
11	1	Unterlegscheibe	5011-228
12	1	Schlossrolle geschw. kpl.	9900-582
13	1	Schlosshalter	5011-704
14	2	Seitenverkleidung geschw. kpl.	8800-520
15	2	Dichtung selbstklebend 8x2	1982-001
16	2	Steinhalter oben	6111-2738
17	1	Halteblech geschw. Kpl. für Speckstein Topplatte	8700-119
18	1	Topplatte Keramik	6151-1450A
19	1	Aschekasten kpl.	8200-038A
20	1	Feuerrost	5490-068
21	1	Vermiculite hinten unten	6081-473D
22	1	Vermiculite hinten oben	6081-474C
23	2	Vermiculite Ecke	6081-476C
24	1	Vermiculite rechts	6081-477E
25	1	Vermiculite links	6081-478E
26	1	Vermiculite Umlenkung	6081-952
27	1	Stehrost geschw. kpl.	9900-586
28	1	Rauchrohrstutzen	3490-002A
29	1	Dichtschnur ø7,5	1982-019
30	1	Einlage Deckel	4111-002
31	1	Abdeckung Rauchrohr Keramik	6151-1333
32	1	Einlage Deckel	4111-001A
33	1	Dichtschnur 8x3	1982-004

Pos.	Menge	Bezeichnung	Zeichnungsnum.
A	10	Flachkopfschraube innensechsk. M4x10	2001-561
B	2	Madenschraube M5x6	2001-015
C	1	Flachrundschraube m. Kreuzschlitz M5x8	2001-358
D	2	Flachrundschraube innensechsk. m. Flansch M5x10	2001-556
E	1	Madenschraube M5x20	2001-448
F	4	Zylinderschraube innensechsk. M5x20	2001-484
G	2	Zylinderschraube innensechsk. M5x35	2001-519
H	3	Flachrundschraube innensechsk. m. Flansch M8x16	2001-447
I	2	Sechskantschraube Vollgewinde M8x16	2001-062
J	2	Sechskantschraube Vollgewinde M8x25	2001-065
K	4	Mutter M8	2002-007
L	4	Mutter selbstsichernd M8	2002-020
M	4	Unterlegscheibe M8	2003-008
N	3	Unterlegscheibe M13	2003-053